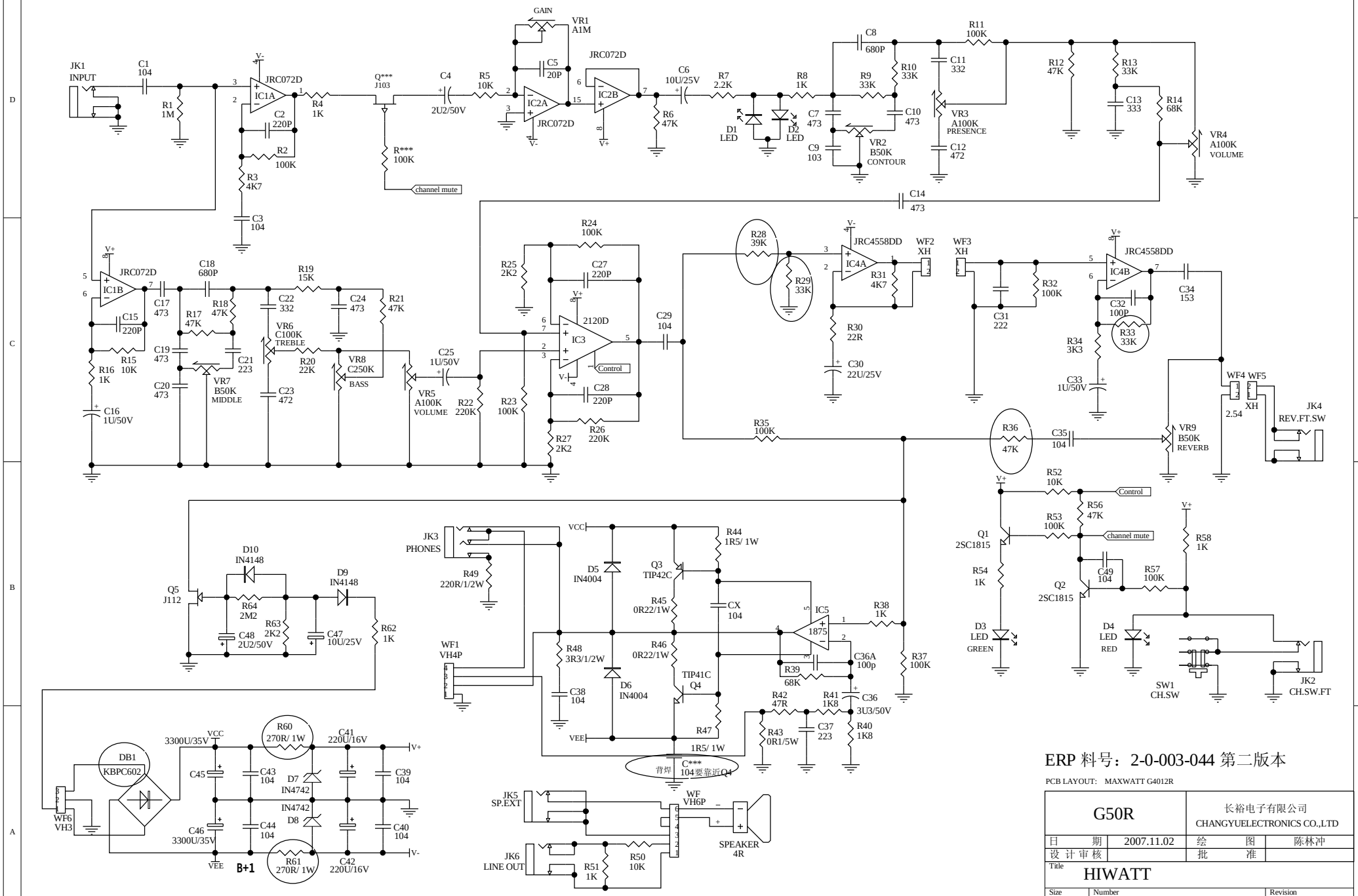

ERP 料号：2-0-003-044 第二版本

PCB LAYOUT: MAXWATT G4012R

G50R		长裕电子有限公司 CHANGYUELECTRONICS CO.,LTD	
日 期	2007.11.02	绘 图	陈林冲
设 计 审 核		批 准	
Title HIWATT			
Size A3	Number 1		Revision
Date: 3-Nov-2008		Sheet of	
File: E:\protel文件\G50R 20071103.ddb		Drawn By:	

PDF created with FinePrint pdfFactory trial version http://www.fineprint.com