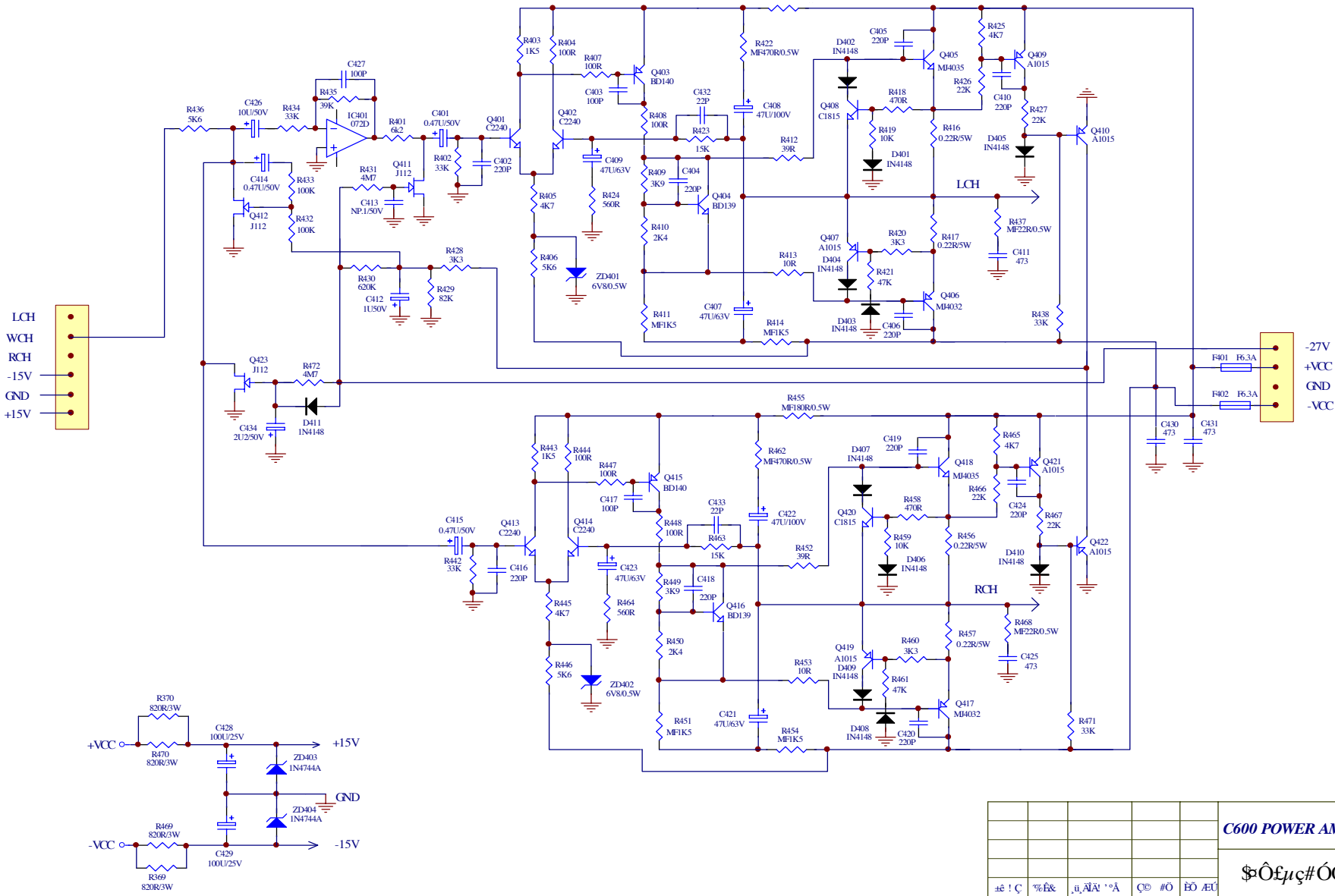

					C600 POWER AMP(WOOFER)	
					$¤Ô£µç#ÓÓ" Ï( )«Ë*	
±ê ! Ç	%Ê&	¸ü¸ÄÏÄ' '°Å	Ç© #Ö	ÈÖ ÆÚ		
Fè ! Æ					»æ Í!	
" £ ¶Ô					Åú #!	
Fó °È					Ò$ Î	
Í! °Å					ÈÖ ÆÚ	2001/10/29