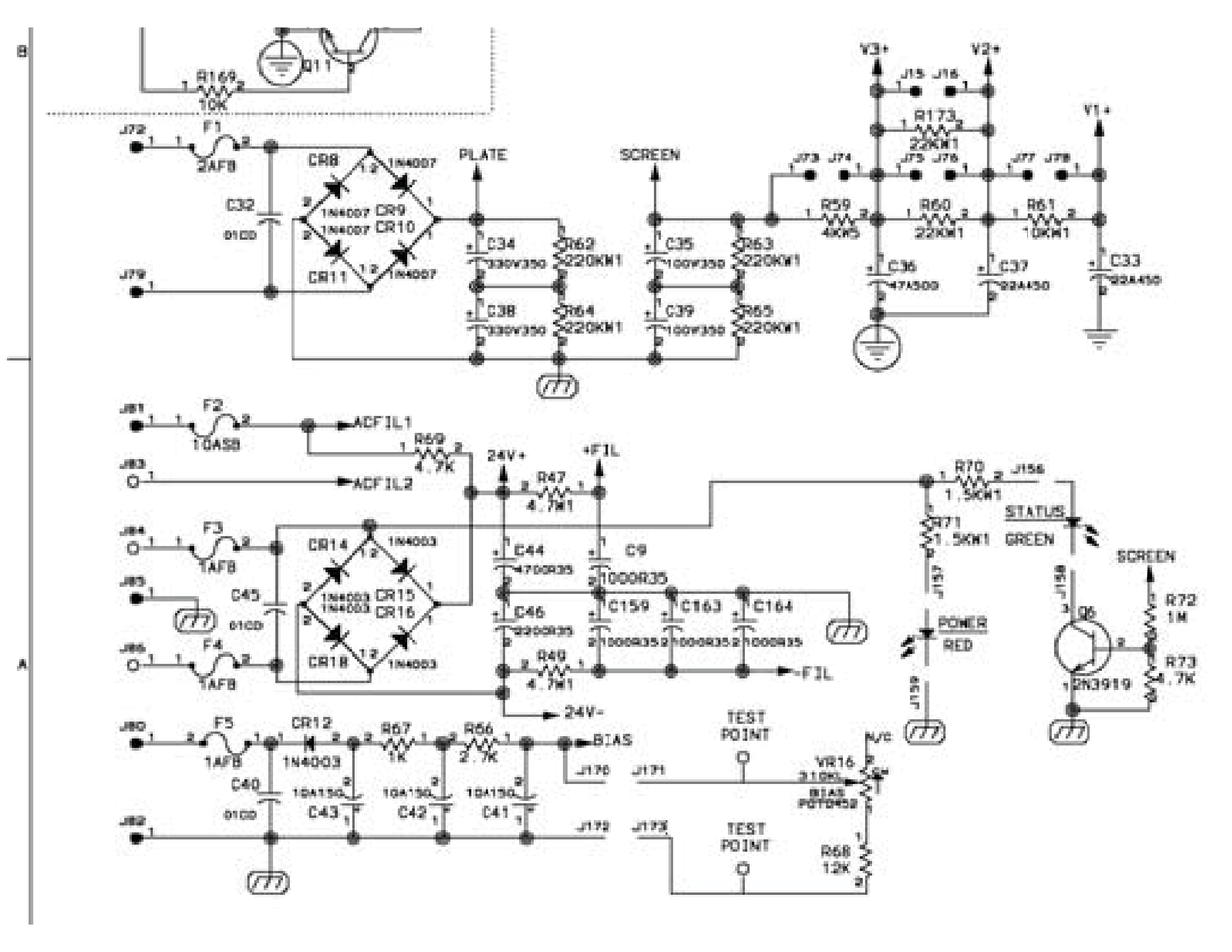
B
A
R169
10K
Q11
J72
F1
2AFB
C32
.01CD
J79
CR8
CR9
CR10
CR11
1N4007
PLATE
SCREEN
C34
330V350
C38
330V350
R62
220KW1
R64
220KW1
C35
100V350
C39
100V350
R63
220KW1
R65
220KW1
V3+
V2+
V1+
J15
J16
R173
22KW1
J73
J74
J75
J76
J77
J78
R59
4KW5
R60
22KW1
R61
10KW1
C36
47A500
C37
22A450
C33
22A450
J81
F2
10ASB
ACFIL1
R69
4.7K
J83
ACFIL2
24V+
R47
4.7W1
+FIL
R70
1.5KW1
J156
R71
1.5KW1
STATUS
GREEN
J84
F3
1AFB
CR14
CR15
CR16
CR18
1N4003
C45
.01CD
J85
F4
1AFB
C44
4700R35
C9
1000R35
C46
2200R35
C159
1000R35
C163
1000R35
C164
1000R35
R49
4.7W1
-FIL
J157
POWER
RED
J158
Q6
2N3919
SCREEN
R72
1M
R73
4.7K
J159
24V-
J80
F5
1AFB
CR12
1N4003
R67
1K
R66
2.7K
BIAS
J170
C40
.01CD
10A150
C43
C42
C41
J171
TEST
POINT
N/C
VR16
BIAS
POT0452
J172
J173
TEST
POINT
R68
12K