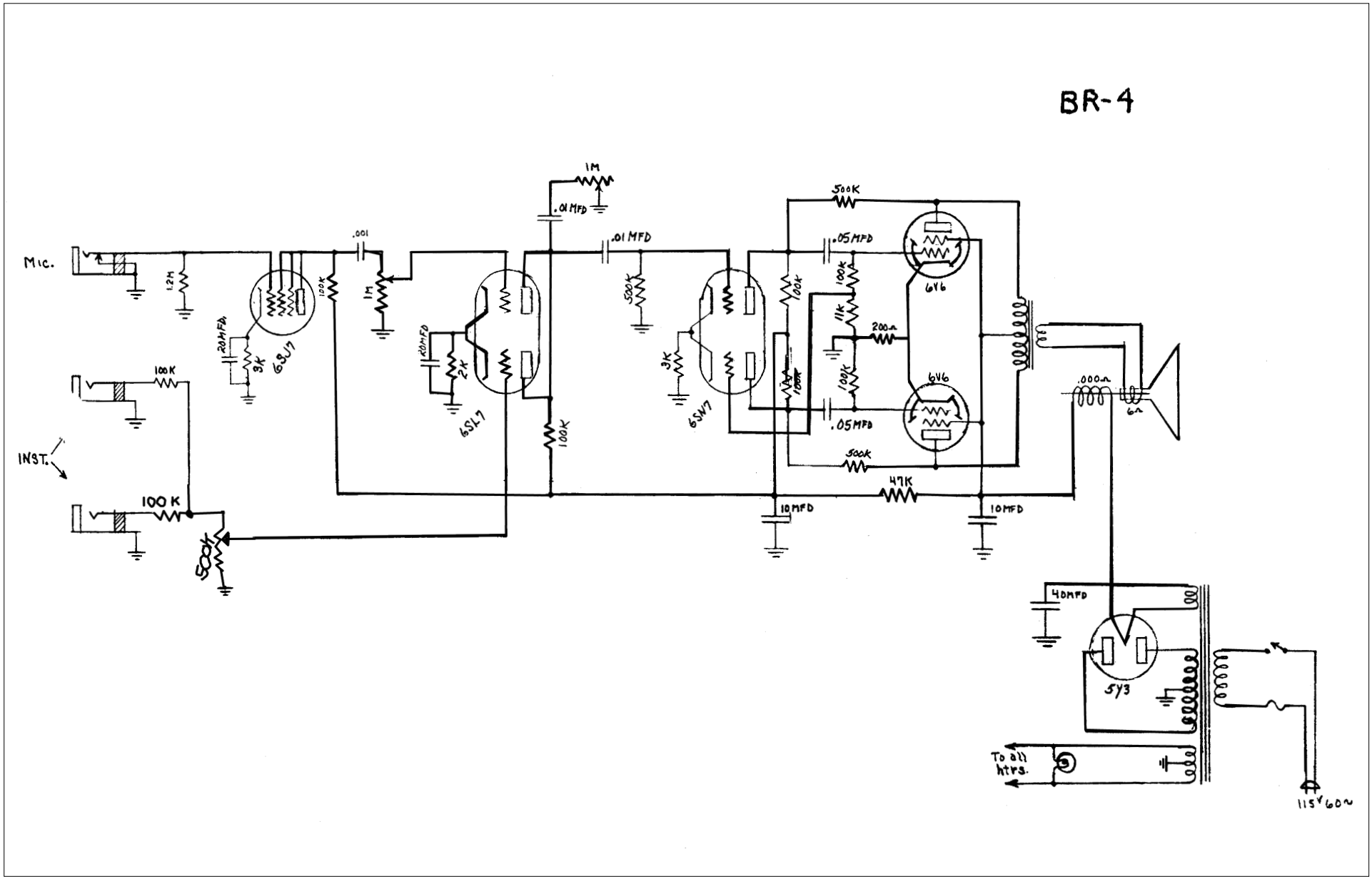
BR-4
Mic.
INST.
1.2M
100K
100 K
500K
20MFD
3K
6SJ7
.001
1M
100K
20MFD
2K
6SL7
1M
.01 MFD
.01 MFD
500K
3K
6SN7
100K
100K
500K
.05MFD
100K
11K
200Ω
100K
.05MFD
500K
6V6
6V6
47K
10MFD
10MFD
.000Ω
6Ω
40MFD
5Y3
To all htrs.
115V 60~