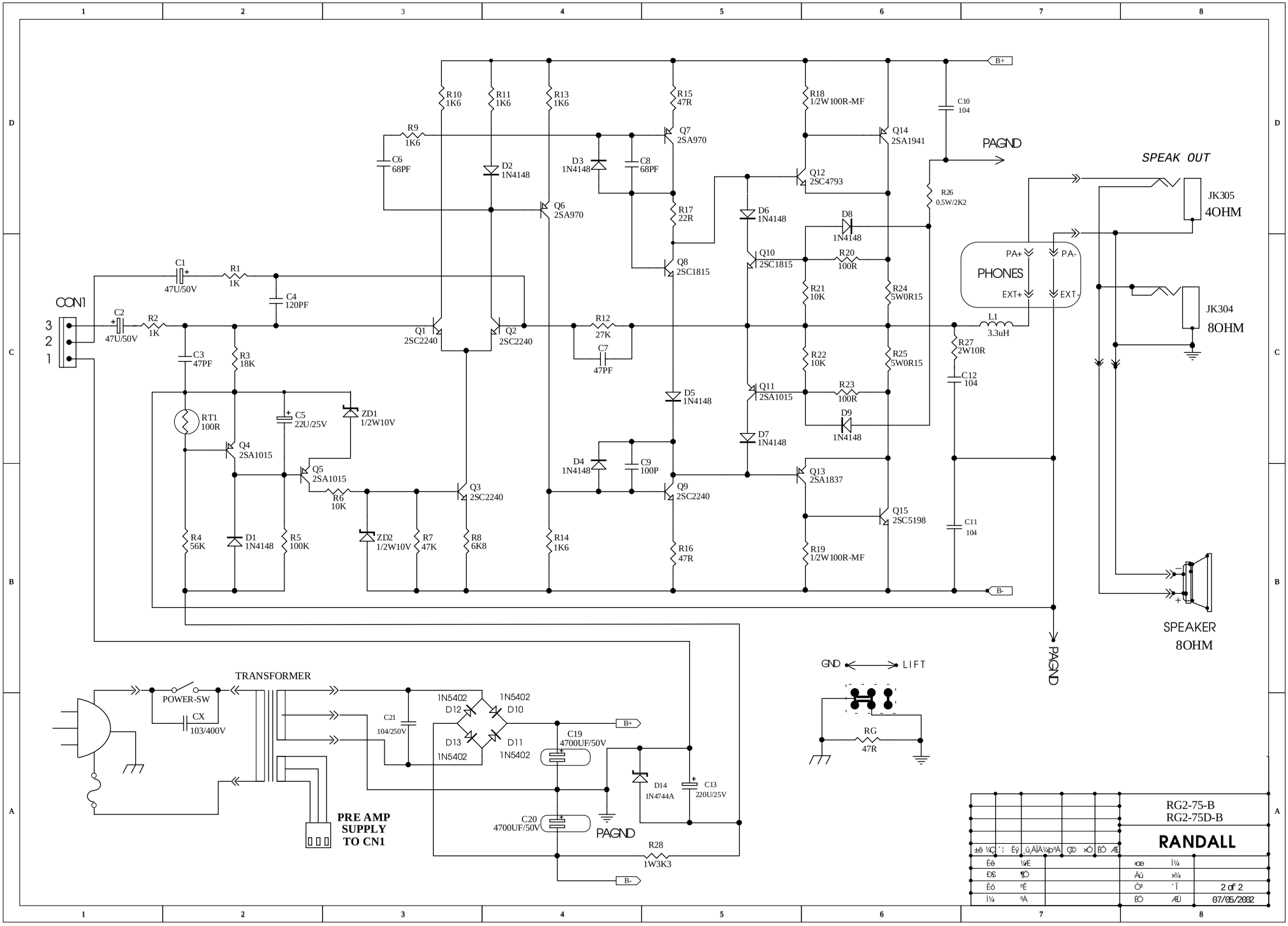
CON1
3
2
1
C1
47U/50V
R1
1K
C2
47U/50V
R2
1K
C3
47PF
R3
18K
C4
120PF
RT1
100R
Q4
2SA1015
C5
22U/25V
ZD1
1/2W10V
Q5
2SA1015
R6
10K
R4
56K
D1
1N4148
R5
100K
ZD2
1/2W10V
R7
47K
R8
6K8
Q3
2SC2240
R9
1K6
C6
68PF
R10
1K6
D2
1N4148
Q1
2SC2240
R11
1K6
Q2
2SC2240
R13
1K6
Q6
2SA970
R14
1K6
D3
1N4148
C8
68PF
R12
27K
C7
47PF
D4
1N4148
C9
100P
R15
47R
Q7
2SA970
R17
22R
Q8
2SC1815
D5
1N4148
Q9
2SC2240
R16
47R
D6
1N4148
Q10
2SC1815
D7
1N4148
Q11
2SA1015
R18
1/2W100R-MF
Q12
2SC4793
D8
1N4148
R20
100R
R21
10K
R22
10K
R23
100R
D9
1N4148
Q13
2SA1837
R19
1/2W100R-MF
Q14
2SA1941
R24
5W0R15
R25
5W0R15
Q15
2SC5198
C10
104
R26
0.5W/2K2
L1
3.3uH
R27
2W10R
C12
104
C11
104
B+
B-
PAGND
PHONES
PA+
PA-
EXT+
EXT-
SPEAK OUT
JK305
4OHM
JK304
8OHM
SPEAKER
8OHM
GND
LIFT
RG
47R
TRANSFORMER
POWER-SW
CX
103/400V
C21
104/250V
1N5402
D12
D13
D10
D11
C19
4700UF/50V
C20
4700UF/50V
D14
1N4744A
C13
220U/25V
R28
1W3K3
PRE AMP
SUPPLY
TO CN1
RG2-75-B
RG2-75D-B
RANDALL
2 of 2
07/05/2002