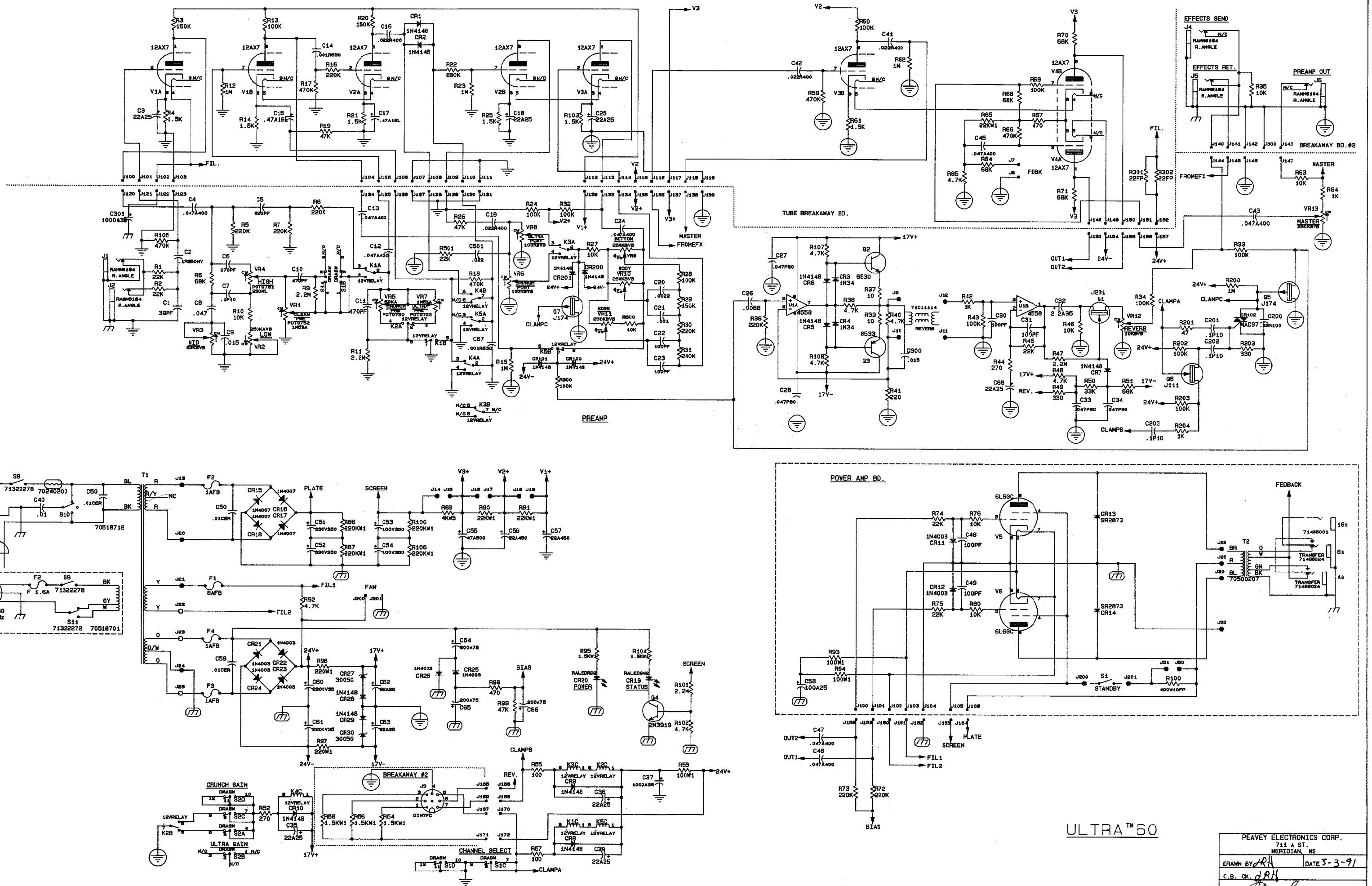

COPYRIGHT 1991 PEAVEY ELECTRONICS CORP. PRINTED IN U.S.A.

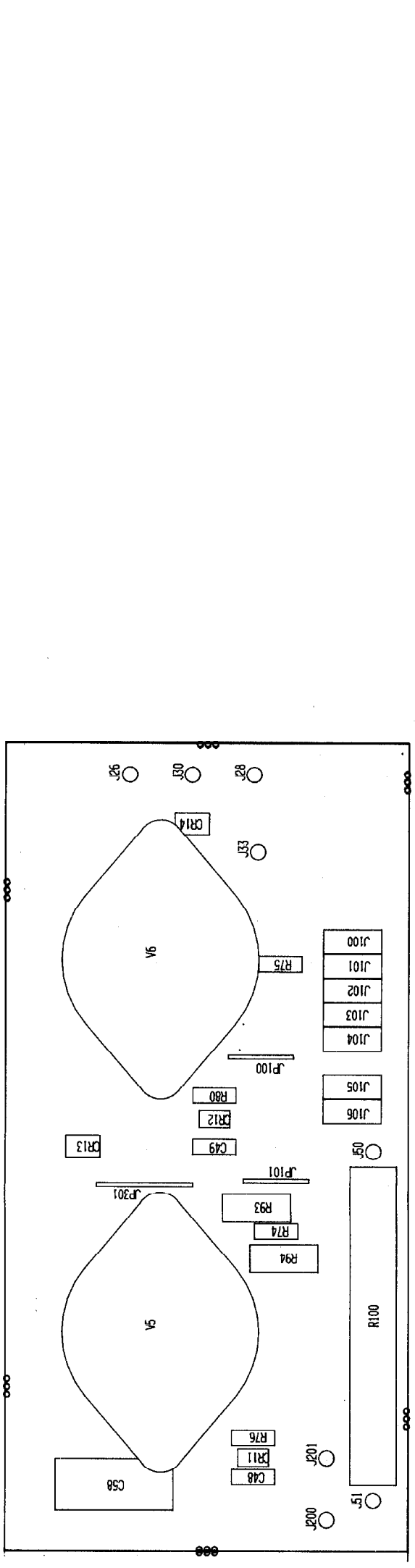

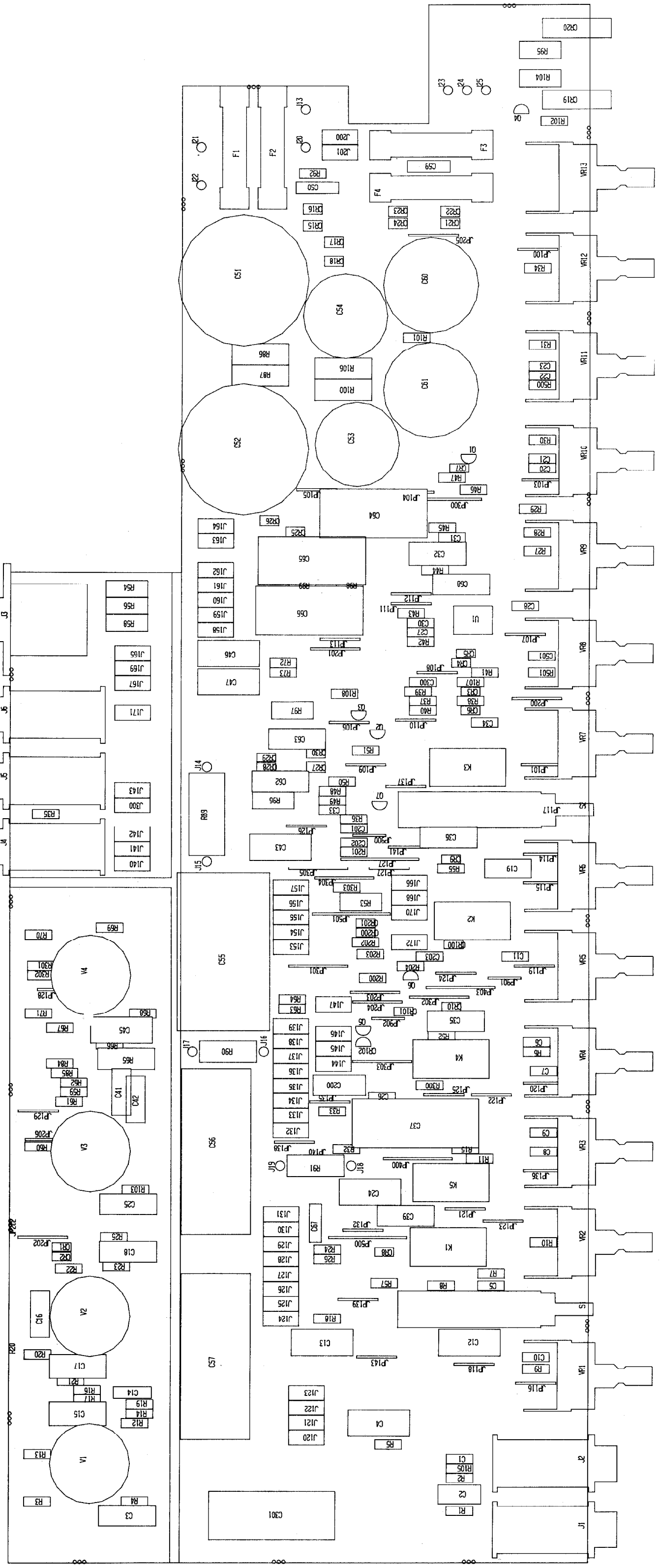

JLTRA 60 99051281

REF.	PART NO.	DESCRIPTION
Q1	70400231	2N5951-3586-J231 40V N-CHANNEL FET
Q2	70406530	MPS6530 TO-92 NPN TRANS
Q3	70406533	MPS-6533/34 TO-92 PNP TRANS
Q4	70403919	SKA-3919 TO92 NPN TRANS
Q5	70400174	J-174 30V TO-92 P-CHAN FET
Q6	70400111	J-111 35V TO-92 NFET LOW
Q7	70400174	J-174 30V TO-92 P-CHAN FET
CR1	70464148	1N4148 75V 10MA SILICON DIODE
CR10	70464148	1N4148 75V 10MA SILICON DIODE
CR100	70464148	1N4148 75V 10MA SILICON DIODE
CR101	70464148	1N4148 75V 10MA SILICON DIODE
CR102	70400097	MAC97-6 400V .6A TO-92 TRIAC
CR15	70464007	1N4007 1KV, 1A, SILICON DIODE
CR16	70464007	1N4007 1KV, 1A, SILICON DIODE
CR17	70464007	1N4007 1KV, 1A, SILICON DIODE
CR18	70464007	1N4007 1KV, 1A, SILICON DIODE
CR19	70450578	SE-8721-D-GN-25MM LDS REC - RIGHT ANGLE
CR2	70464148	1N4148 75V 10MA SILICON DIODE
CR20	70450577	SE-8711-D-RD-25MM LDS REC - RIGHT ANGLE
CR200	70464148	1N4148 75V 10MA SILICON DIODE
CR201	70464148	1N4148 75V 10MA SILICON DIODE
CR21	70464003	1N4003 200V SILICON DIODE
CR22	70464003	1N4003 200V SILICON DIODE
CR23	70464003	1N4003 200V SILICON DIODE
CR24	70464003	1N4003 200V SILICON DIODE
CR25	70464003	1N4003 200V SILICON DIODE
CR26	70464003	1N4003 200V SILICON DIODE
CR27	70430050	SZP30050 16V 1 WATT 5% ZENER DIODE T&R
CR28	70464148	1N4148 75V 10MA SILICON DIODE
CR29	70464148	1N4148 75V 10MA SILICON DIODE
CR3	70400034	1N34A 60V 5MA GER. DIODE
CR30	70430050	SZP30050 16V 1 WATT 5% ZENER DIODE T&R
CR4	70400034	1N34A 60V 5MA GER. DIODE
CR5	70464148	1N4148 75V 10MA SILICON DIODE
CR6	70464148	1N4148 75V 10MA SILICON DIODE
CR7	70464148	1N4148 75V 10MA SILICON DIODE
CR8	70464148	1N4148 75V 10MA SILICON DIODE
CR9	70464148	1N4148 75V 10MA SILICON DIODE
C1	70340052	39PF----------50VDC----T/C----T&R
C10	70340058	470PF-----10%----50VDC----T/C----T&R
C11	70340058	470PF-----10%----50VDC----T/C----T&R
C12	70320105	.047MFD 450 VOLT T&R CAP
C13	70320105	.047MFD 450 VOLT T&R CAP
C14	70320160	.001MFD 630VDC B-BOX
C15	70340063	.47MF-----10%----16VDC-LOW/LEAK-T&R
C16	70320106	.022 MFD 400V RADIAL MYLAR
C17	70340063	.47MF-----10%----16VDC-LOW/LEAK-T&R
C18	70320012	22MF----50/10%---25VDC----EL----T&R
C19	70320106	.022 MFD 400V RADIAL MYLAR
C2	70320096	.1 MFD 250VDC MYLAR CA/BR
C20	70340004	.0022MF---10%----50VDC----T/C----T&R
C200	70330007	.22MFD 100VDC 5% MYLAR
C201	70340101	.1MF------10%----50VDC----MON----T&R
C202	70340101	.1MF------10%----50VDC----MON----T&R
C203	70340101	.1MF------10%----50VDC----MON----T&R
C21	70340000	.001MF----10%----50VDC----MON----T&R
C22	70340054	100PF-----10%----50VDC----T/C----T&R
C23	70340054	100PF-----10%----50VDC----T/C----T&R
C24	70320105	.047MFD 450 VOLT T&R CAP
C25	70320012	22MF----50/10%---25VDC----EL----T&R
C26	70340008	.0068MF---10%----50VDC----MON----T&R
C27	70340016	.047MF--+80-20%--50VDC----MON----T&R
C28	70340016	.047MF--+80-20%--50VDC----MON----T&R
C3	70320012	22MF----50/10%---25VDC----EL----T&R
C30	70340054	100PF-----10%----50VDC----T/C----T&R
C300	70340010	.015MF----10%----50VDC----T/C----T&R
C301	70320038	1000 MFD 35VDC LYTIC CAP
C31	70340054	100PF-----10%----50VDC----T/C----T&R
C32	70320200	2.2MFD 35VDC LY.CAP T&R
C33	70340016	.047MF--+80-20%--50VDC----MON----T&R
C34	70340016	.047MF--+80-20%--50VDC----MON----T&R
C35	70320012	22MF----50/10%---25VDC----EL----T&R
C36	70320012	22MF----50/10%---25VDC----EL----T&R
C37	70320038	1000 MFD 35VDC LYTIC CAP
C39	70320012	22MF----50/10%---25VDC----EL----T&R
C4	70320105	.047MFD 450 VOLT T&R CAP
C41	70320106	.022 MFD 400V RADIAL MYLAR
C42	70320106	.022 MFD 400V RADIAL MYLAR
C43	70320105	.047MFD 450 VOLT T&R CAP
C45	70320105	.047MFD 450 VOLT T&R CAP
C46	70320105	.047MFD 450 VOLT T&R CAP
C47	70320105	.047MFD 450 VOLT T&R CAP
C5	70340062	820PF-----10%----50VDC----T/C----T&R
C50	70320099	.01 MFD 1000VDC CD -UNCUT
C501	70340012	.022MF----10%----50VDC----MON----T&R
C51	70320169	330 MFD 350 VDC VERT. SNAP-IN
C52	70320169	330 MFD 350 VDC VERT. SNAP-IN
C53	70320130	100 MFD 350VDC RADIAL SNAP-IN
C54	70320130	100 MFD 350VDC RADIAL SNAP-IN
C55	70320005	47MF 500VDC ELECTROLYTIC -AXIAL
C56	70320020	22 MFD 450VDC LYTIC CAP
C57	70320020	22 MFD 450VDC LYTIC CAP
C59	70320099	.01 MFD 1000VDC CD -UNCUT
C6	70340057	270PF-----10%----50VDC----T/C----T&R
C60	70320113	2200 MFD 35VDC RADIAL LYTIC
C61	70320113	2200 MFD 35VDC RADIAL LYTIC
C62	70320012	22MF----50/10%---25VDC----EL----T&R
C63	70320012	22MF----50/10%---25VDC----EL----T&R
C64	70320017	200 MFD 75VDC LYTIC CAP
C65	70320017	200 MFD 75VDC LYTIC CAP
C66	70320017	200 MFD 75VDC LYTIC CAP
C67	70320160	.001MFD 630VDC B-BOX
C68	70320012	22MF----50/10%---25VDC----EL----T&R
C7	70340101	.1MF------10%----50VDC----MON----T&R
C8	70340017	.047MF----10%----50VDC----MON----T&R
C9	70340010	.015MF----10%----50VDC----T/C----T&R
F1	70900320	8 AMP F/B FUSE
F2	70900085	AGC 1 AMP FUSE
F3	70900085	AGC 1 AMP FUSE
F4	70900085	AGC 1 AMP FUSE
J3	71466069	CONN 7 POSITION R/A PCMNT DIN
J4	71466164	JK R/A 12.5MM NIN MONO -88
J5	71466164	JK R/A 12.5MM NIN MONO -88
J6	71466164	JK R/A 12.5MM NIN MONO -88
K1	71322277	DPDT OMRON RELAY 12VDC
K2	71322277	DPDT OMRON RELAY 12VDC
K3	71322277	DPDT OMRON RELAY 12VDC
K4	71322277	DPDT OMRON RELAY 12VDC
K5	71322277	DPDT OMRON RELAY 12VDC
R1	70240029	22K---1/4W--5%----CF--T&R
R10	70240025	10K---1/4W--5%----CF--T&R
R100	70210008	220K--1W----5%----MO--T&R
R101	70240040	2.2M--1/4W--5%----CF--T&R
R102	70240023	4.7K--1/4W--5%----CF--T&R
R103	70240018	1.5K--1/4W--5%----CF--T&R
R104	70210007	1.5K--1W----5%----MO--T&R
R105	70240038	470K--1/4W--5%----CF--T&R
R106	70210008	220K--1W----5%----MO--T&R
R107	70240023	4.7K--1/4W--5%----CF--T&R
R108	70240023	4.7K--1/4W--5%----CF--T&R
R11	70240040	2.2M--1/4W--5%----CF--T&R
R12	70240039	1M----1/4W--5%----CF--T&R
R13	70240034	100K--1/4W--5%----CF--T&R
R14	70240018	1.5K--1/4W--5%----CF--T&R
R15	70240039	1M----1/4W--5%----CF--T&R
R16	70240036	220K--1/4W--5%----CF--T&R
R17	70240038	470K--1/4W--5%----CF--T&R
R18	70240038	470K--1/4W--5%----CF--T&R
R19	70240031	47K---1/4W--5%----CF--T&R
R2	70240029	22K---1/4W--5%----CF--T&R
R20	70240035	150K--1/4W--5%----CF--T&R
R200	70240039	1M----1/4W--5%----CF--T&R
R201	70240008	47----1/4W--5%----CF--T&R
R202	70240034	100K--1/4W--5%----CF--T&R
R203	70240034	100K--1/4W--5%----CF--T&R
R204	70240017	1K----1/4W--5%----CF--T&R
R21	70240018	1.5K--1/4W--5%----CF--T&R
R22	70240065	680K----1/4W--5%----CF--T&R
R23	70240039	1M----1/4W--5%----CF--T&R
R24	70240034	100K--1/4W--5%----CF--T&R
R25	70240018	1.5K--1/4W--5%----CF--T&R
R26	70240031	47K---1/4W--5%----CF--T&R
R27	70240025	10K---1/4W--5%----CF--T&R
R28	70240034	100K--1/4W--5%----CF--T&R
R29	70240035	150K--1/4W--5%----CF--T&R
R3	70240035	150K--1/4W--5%----CF--T&R
R30	70240036	220K--1/4W--5%----CF--T&R
R300	70240034	100K--1/4W--5%----CF--T&R
R301	70240100	22FP--1/4W--5%----FP-----
R302	70240100	22FP--1/4W--5%----FP-----
R303	70240014	330---1/4W--5%----CF--T&R
R31	70241094	240K--1/4W--5%----CF--T&R
R32	70240034	100K--1/4W--5%----CF--T&R
R33	70240034	100K--1/4W--5%----CF--T&R
R34	70240034	100K--1/4W--5%----CF--T&R
R35	70240025	10K---1/4W--5%----CF--T&R
R36	70240036	220K--1/4W--5%----CF--T&R
R37	70240003	10----1/4W--5%----CF--T&R
R38	70240023	4.7K--1/4W--5%----CF--T&R
R39	70240003	10----1/4W--5%----CF--T&R
R4	70240018	1.5K--1/4W--5%----CF--T&R
R40	70240023	4.7K--1/4W--5%----CF--T&R
R41	70240058	220---1/4W--5%----CF--T&R
R42	70240017	1K----1/4W--5%----CF--T&R
R43	70240034	100K--1/4W--5%----CF--T&R
R44	70240013	270---1/4W--5%----CF--T&R
R45	70240029	22K---1/4W--5%----CF--T&R
R46	70240025	10K---1/4W--5%----CF--T&R
R47	70240040	2.2M--1/4W--5%----CF--T&R
R48	70240023	4.7K--1/4W--5%----CF--T&R
R49	70240014	330---1/4W--5%----CF--T&R
R5	70240036	220K--1/4W--5%----CF--T&R
R50	70240030	33K---1/4W--5%----CF--T&R
R500	70240025	10K---1/4W--5%----CF--T&R
R501	70240029	22K---1/4W--5%----CF--T&R
R51	70240032	68K---1/4W--5%----CF--T&R
R52	70240013	270---1/4W--5%----CF--T&R
R53	70210003	100---1W----5%----MO--T&R
R54	70210007	1.5K--1W----5%----MO--T&R
R55	70240010	100---1/4W--5%----CF--T&R
R56	70210007	1.5K--1W----5%----MO--T&R
R57	70240010	100---1/4W--5%----CF--T&R
R58	70210007	1.5K--1W----5%----MO--T&R
R59	70240038	470K--1/4W--5%----CF--T&R
R6	70240032	68K---1/4W--5%----CF--T&R
R60	70240034	100K--1/4W--5%----CF--T&R
R61	70240018	1.5K--1/4W--5%----CF--T&R
R62	70240039	1M----1/4W--5%----CF--T&R
R63	70240025	10K---1/4W--5%----CF--T&R
R64	70240017	1K----1/4W--5%----CF--T&R
R65	70210005	22K---1W----5%----MO--T&R
R66	70240038	470K--1/4W--5%----CF--T&R
R67	70240015	470---1/4W--5%----CF--T&R
R68	70240032	68K---1/4W--5%----CF--T&R
R69	70240034	100K--1/4W--5%----CF--T&R
R7	70240036	220K--1/4W--5%----CF--T&R
R70	70240032	68K---1/4W--5%----CF--T&R
R71	70240032	68K---1/4W--5%----CF--T&R
R72	70240036	220K--1/4W--5%----CF--T&R
R73	70240036	220K--1/4W--5%----CF--T&R
R8	70240036	220K--1/4W--5%----CF--T&R
R84	70240032	68K---1/4W--5%----CF--T&R
R85	70240023	4.7K--1/4W--5%----CF--T&R
R86	70210008	220K--1W----5%----MO--T&R
R87	70210008	220K--1W----5%----MO--T&R
R89	70250050	4K--5W--10%--WW--AXL
R9	70240040	2.2M--1/4W--5%----CF--T&R
R90	70210005	22K---1W----5%----MO--T&R
R91	70210005	22K---1W----5%----MO--T&R
R92	70240023	4.7K--1/4W--5%----CF--T&R
R95	70210007	1.5K--1W----5%----MO--T&R
R96	70210019	220---1W----5%----MO--T&R
R97	70210019	220---1W----5%----MO--T&R
R98	70240015	470---1/4W--5%----CF--T&R
R99	70240031	47K---1/4W--5%----CF--T&R
S1	71322256	PC MNT SWITCH DUAL
S2	71322256	PC MNT SWITCH DUAL
U1	70404558	IC RC-4558, P DUAL BI-PKG 10
VR1	71190752	1 MEG AUD MIN VPC 5% TAPER W/BRKT ANTI-STATIC
VR10	71190515	250K LIN MIN VPC W/BRACKET
VR11	71190515	250K LIN MIN VPC W/BRACKET
VR12	71190510	10K LIN MIN VPC W/BRACKET
VR13	71190515	250K LIN MIN VPC W/BRACKET
VR2	71190514	250K AUD MIN VPC W/BRACKET
VR3	71190511	50K LIN MIN VPC W/BRACKET
VR4	71190751	250K LIN MIN VPC W/BRACKET ANTI-STATIC
VR5	71190750	50K AUD MIN VPC W/BRACKET ANTI-STATIC
VR6	71190517	100K LIN MIN VPC W/BRACKET
VR7	71190752	1 MEG AUD MIN VPC 5% TAPER W/BRKT ANTI-STATIC
VR8	71190517	100K LIN MIN VPC W/BRACKET
VR9	71190515	250K LIN MIN VPC W/BRACKET
V1	70806612	12AX7 VACUUM TUBE W/9 PIN PC MNT SOCKET
V2	70806612	12AX7 VACUUM TUBE W/9 PIN PC MNT SOCKET
V3	70806612	12ax7 VACUUM TUBE W/9 PIN PC MNT SOCKET
V4	70806612	12AX7 VACUUM TUBE W/9 PIN PC MNT SOCKET

ULTRA 60 99051291

REF.	ENGCODE	DESCRIPTION
CR11	70464003	1N4003 200V SILICON DIODE
CR12	70464003	1N4003 200V SILICON DIODE
CR13	70402873	SR2873 2KV, 250MA SILICON DIODE
CR14	70402873	SR2873 2KV, 250MA SILICON DIODE
C48	70340054	100PF-----10%----50VDC----T/C----T&R
C49	70340054	100PF-----10%----50VDC----T/C----T&R
C58	70320014	100 MFD 25VDC LYTIC CAP
R100	70250019	400--10W--10%--FP--AXL
R74	70240029	22K---1/4W--5%----CF--T&R
R75	70240029	22K---1/4W--5%----CF--T&R
R76	70240025	10K---1/4W--5%----CF--T&R
R80	70240025	10K---1/4W--5%----CF--T&R
R93	70210003	100---1W----5%----MO--T&R
R94	70210003	100---1W----5%----MO--T&R
V5	70806604	6L6GC VACUUM TUBE
V6	70806604	6L6GC VACUUM TUBE