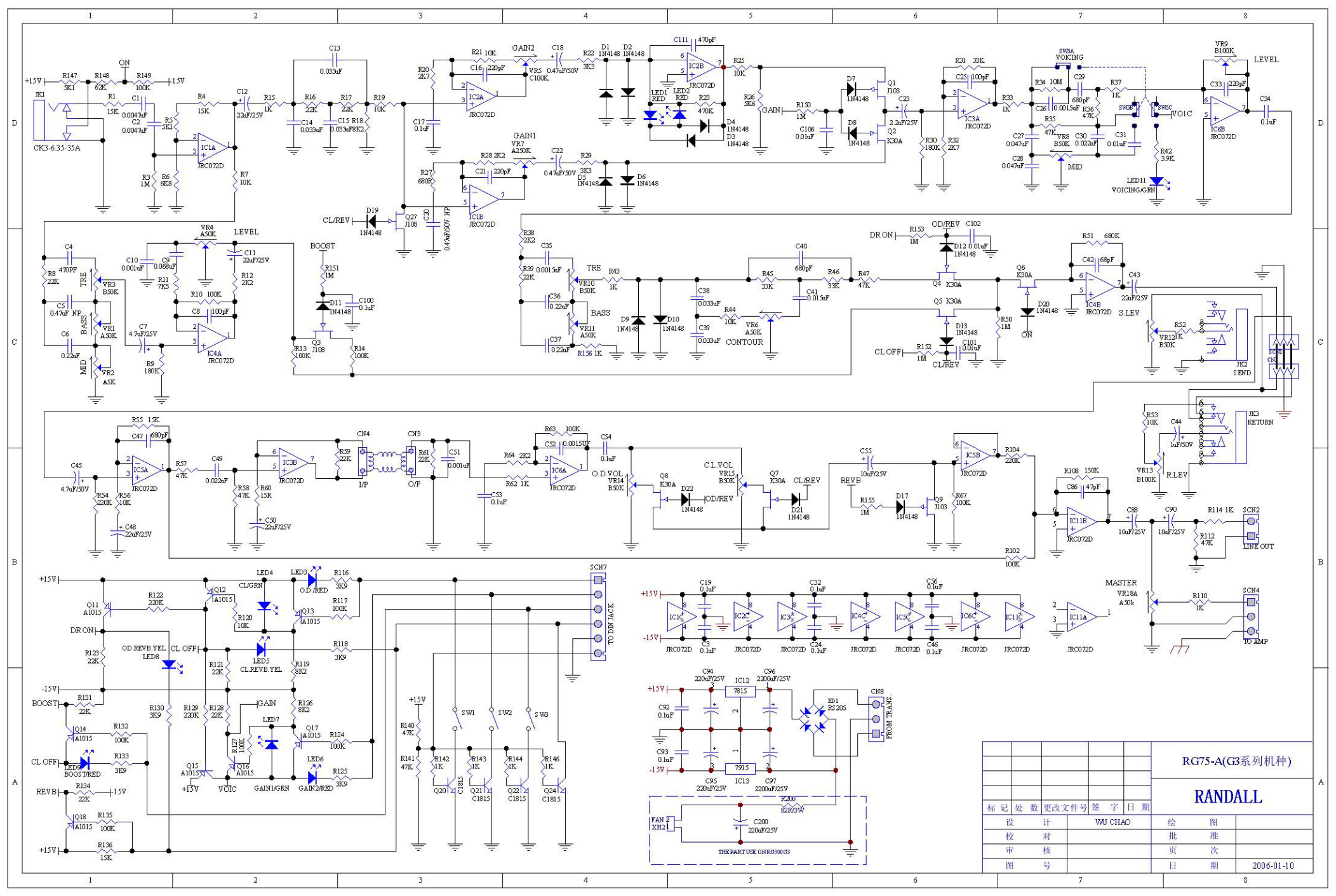

RG75-A(G3系列机种)
RANDALL
标 记 处 数 更改文件号 签 字 日 期
设 计 WU CHAO
绘 图
校 对
批 准
审 核
页 次
图 号
日 期 2006-01-10
THE PART USE ONRG300G3
TO DIN JACK
FROM TRANS.
TO AMP
LINE OUT
SEND
RETURN
CK3-6.35-35A