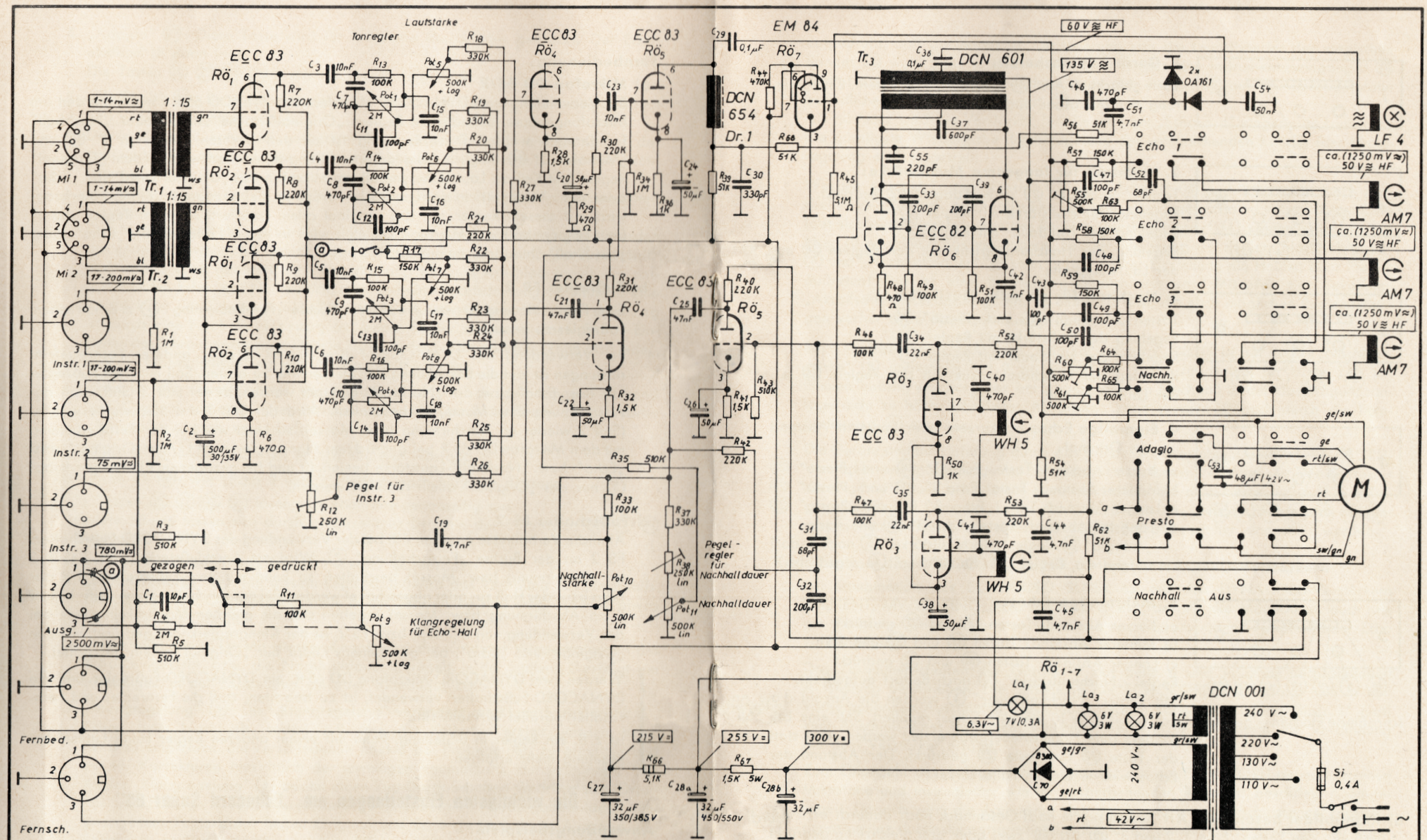


SPANNUNGEN GEMESSEN GEGEN MASSE. GLEICHSPANNUNGEN GEMESSEN MIT 6 (12) 600 V BEREICH (10 kΩ/V) TONFREQUENZSPANNUNGEN GEMESSEN MIT RÖHRENVOLTMETER, WERTE OHNE () MIT HF GEMESSEN, WERTE MIT ( ) OHNE HF GEMESSEN. BETRIEBSEINSTELLUNGEN: „NACHHALLDAUER" ZUGEDREHT „KLANGREGELUNG" AUF HELL UND KNOPF GEZOGEN, „NACHHALL"- UND „ADAGIO"-TASTE GEDRÜCKT, KLANGREGLERKNÖPFE DER EINGÄNGE AUF MITTELSTELLUNG KONSTRUKTIONS- UND SCHALTUNGSÄNDERUNGEN VORBEHALTEN!

**Dynatone**
275
EC S 65 1. 10. 64