PHILIPS Service

EL 3575

RK 57 S

Nachfolgetyp von
EL 3555
RK 57

4-Spur-Stereo-Tonbandgerät

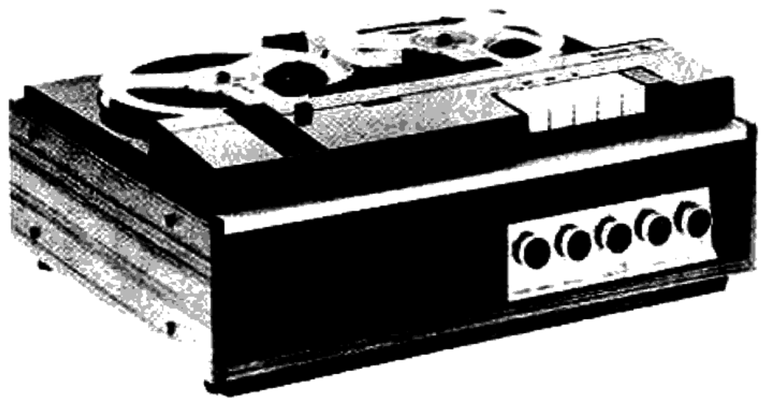

Technische Daten

Netzspannung:	110, 127, 220, 245 V 50 Hz
Leistungsaufnahme:	ca. 65 W
Röhren:	2 x ECL 82, 1 x EM 87
Transistoren und Dioden:	4 x AC 172, 5 x AC 126, 2 x OA 70
Anzahl der Spuren:	4
Bandgeschwindigkeiten:	4,75 9,5 und 19 cm/sec
Frequenzbereich:	4,75 cm/sec 60 - 10.000 Hz
	9,5 cm/sec 60 - 15.000 Hz
	19 cm/sec 40 - 18.000 Hz
Spulengröße:	max. 18 cm ⌀
Eingänge:	Mikrofon 0,25 mV/2 kΩ
	Plattenspieler 200 mV/500 kΩ
	Radio 2 mV/20 kΩ
Ausgänge:	Diode 1 V/50 kΩ
	Kopfhörer ca. 1,5 kΩ
	Lautsprecher ca. 5 Ω
Ausgangsleistung:	2 x 2,5 W
Abmessungen:	440 x 340 x 215 mm
Gewicht:	ca. 10 kg

Das Tonbandgerät EL 3575 (RK 57 S) entspricht in seinem mechanischen und elektrischen Aufbau sowie in seiner Leistung dem Tonbandgerät EL 3555 (RK 57). Für beide Geräteausführungen kann das gleiche Zubehör verwendet werden.
Für die Reparatur, den Austausch und Ersatz von Einzelteilen sowie für die mechanischen und elektrischen Einstellungen gelten somit die Unterlagen des Tonbandgerätes EL 3555.
Durch die Änderung der Farbe ergeben sich in nachstehenden Positionen der mechanischen Ersatzteile und der Kofferteile Änderungen.

Mechanische-Ersatzteile

Pos.	Bezeichnung	Bestell-Nummer	Pos.	Bezeichnung	Bestell-Nummer
27	Bandteller	528 10127	133	Taste, rot	410 20495
56	Schalthebel	411 50109	139	Schalthebel	411 50117
101	Schnellstopptaste	410 20496	143	Schalthebel	411 50118
131	Taste	410 20496			

Kofferteile

Pos.	Bezeichnung	Bestell-Nummer	Pos.	Bezeichnung	Bestell-Nummer
155	Knopf	411 20077	169	Kofferverschluß	417 50029
157	Abdeckplatte	443 30106	170	Gleitfuß	462 70083
158	Koffermittelteil	443 40014	171	Gitter für Koffer	458 50077
160	Kopfabdeckung	443 60211	172	Knopf mit Federring	413 40286
161	Knopf für Zählwerk	410 20246	174	Beschriftungsplatte	454 20127
162	Abdeckplatte für Buchsen	454 20121	175	Bodenplatte	443 50103
164	Griff	498 60164	176	Abdeckplatte für Kabelfach	443 60209
168	Deckel ohne Gitter	443 20041	179	Zierstreifen	454 20126
168a	Gitter für Deckel	458 50078			

Elektrische-Ersatzteile

Pos.	Bezeichnung	Bestell-Nummer	Pos.	Bezeichnung	Bestell-Nummer
X1	Netzgleichrichter	130 50193	Sch9	Netzschalter	273 40146
X2,X3	Diode	OA 70	R11/R111	Pot. 22 kΩ log (Aufnahme Q)	102 30082
Tr1	Netztrafo	146 40118	R12/R112	Pot. 22 kΩ log (Aufnahme ⏻)	102 30082
Tr2,Tr102	Ausgangstrafo	140 40113	R39/R139	Pot. 22 kΩ log (Balance)	102 30083
Si	Thermosicherung	252 20001	R41/R141	Einstellpot. 22 kΩ	101 10074
S1,S101	Entzerrerspule	152 10046	R43/R143	Pot. 17+5kΩ log (Lautstärke)	102 30092
S102	Entzerrerspule	152 10047	R45/R145	Pot. 22 kΩ log (Klang)	102 30082
S103	Spule	152 10048	R404	Einstellpot. 470 kΩ	101 10069
S201	Spule	152 10049	C1,C101		
Ls1	Lautsprecher im Koffer ca.5Ω	240 20039	C4,C104	NV-Elko 16 µF 40 V	124 20086
Ls2	Lautsprecher im Deckel ca.5Ω	240 40004	C15,C115		
M	Motor	361 70123	C2	NV-Elko 250 µF 16 V	124 20082
A/W-K	Aufnahme-/Wiedergabekopf	249 20015	C3,C103		
L-K	Löschkopf	249 10014	C7,C107	NV-Elko 64 µF 10 V	124 20075
Re	Relais für Bandendabschaltg.	280 30014	C8,C108		
Z	Zugmagnet	280 80219	C5,C105	NV-Elko 2,5 µF 16 V	124 20079
Sch1	A/W-Schalter (linker Kanal)	277 30238	C6,C106	NV-Elko 10 µF 16 V	124 20077
Sch101	A/W-Schalter (rechter Kanal)	277 30244	C9,C17	NV-Elko 250 µF 40 V	124 20182
Sch2	Entzerrerschalter	277 30239	C26		
Sch3	Bandlaufschalter	277 30241	C12,C112	NV-Elko 200 µF 10 V	124 20072
Sch4	Spurumschalter	277 30242	C19,C119	NV-Elko 0,64 µF 64 V	124 20092
Sch5	Spannungswähler	272 10019	C202		
Sch6	Betriebsartenschalter	277 30243	C22	HV-Elko 5 µF 250 V	124 20035
Sch7,107	Lautsprecherschaltbuchse	267 30055	C301	HV-Elko 100+40 µF 250 V	124 30068
Sch8	Kopfhörerschaltbuchse	267 40046	C501	NV-Elko 80 µF 25 V	124 20016

Nachdruck nicht gestattet! Änderungen vorbehalten.

www.hifiengine.com

PHILIPS Service

EL 3575

Aufnahme

gez. Schalterstellung:
Stereo, Normal, Bandlauf, 9,5 cm/sec.

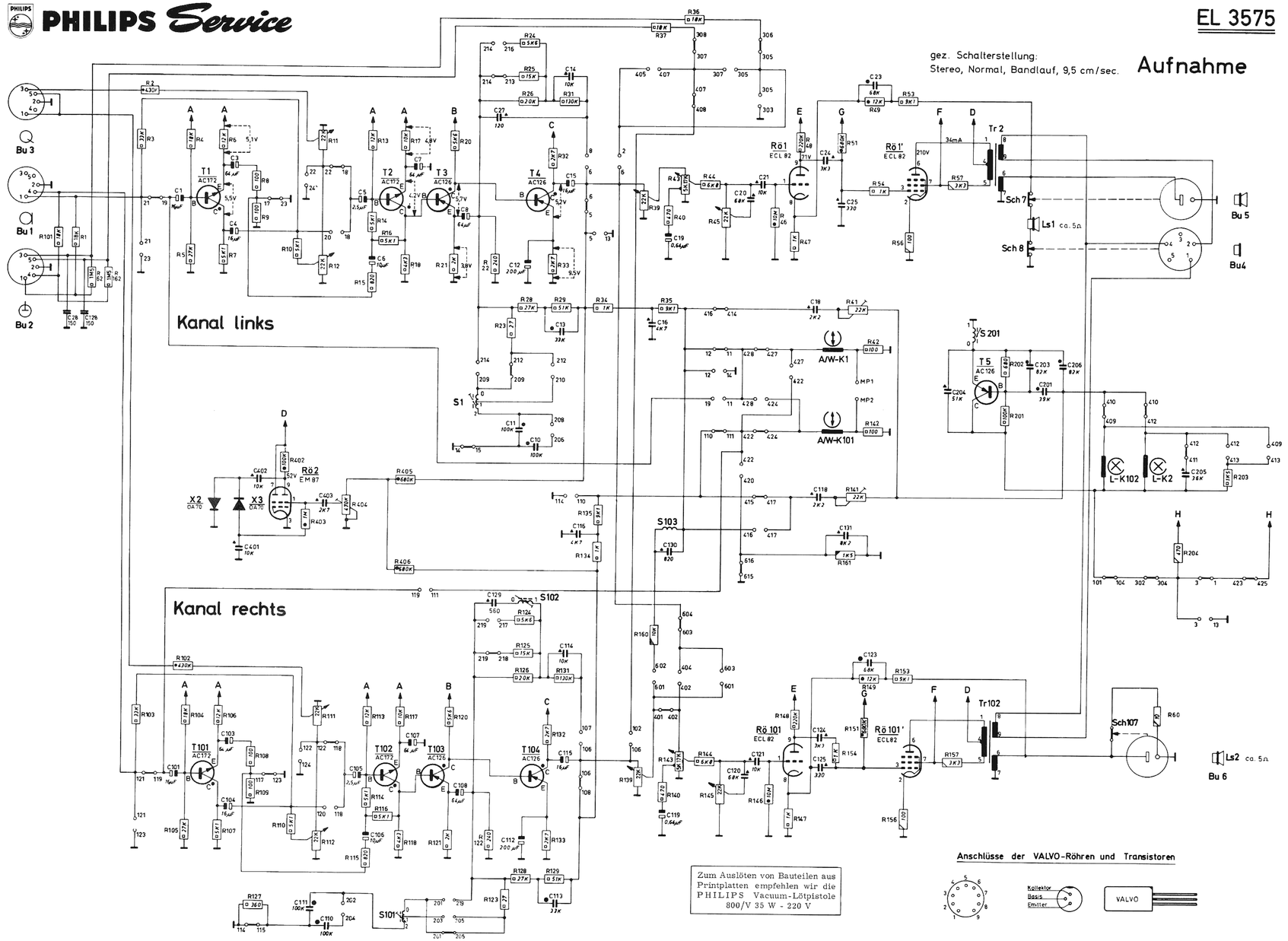

Zum Auslöten von Bauteilen aus Printplatten empfehlen wir die PHILIPS Vacuum-Lötpistole 800/V 35 W - 220 V

Anschlüsse der VALVO-Röhren und Transistoren

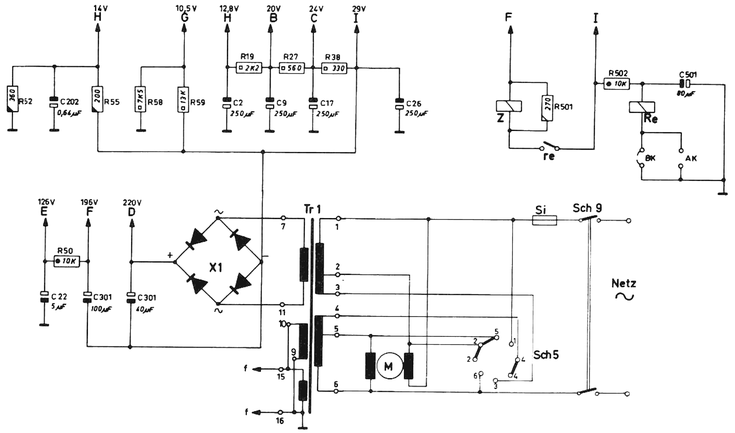

Sch 1 Aufnahme- Wiedergabeschalter Kanal links														
Schaltkontakte	1 3	2 6	3 13	5 6	5 13	6 8	11 12	11 19	12 14	14 15	17 23	18 20	18 22	19 21	21 23	22 24
Aufnahme	○			○			○			○	○		○	○		
Wiedergabe		○	○		○	○		○	○			○			○	○

Sch 101 Aufnahme- Wiedergabesch. Kanal rechts																
Schaltkontakte	101 104	102 106	106 107	106 108	110 111	110 114	111 119	114 115	117 123	118 120	118 122	119 121	121 123	122 124
Aufnahme	○			○	○			○	○		○	○		
Wiedergabe	○	○	○			○	○			○			○	○

Sch 2 Entzerrerschalter											
Schaltkontakte	201 205	201 219	202 204	203 205	206 208	209 212	209 214	210 212	213 214	214 216	217 219	218 219
4,75 cm/sec		○	○		○		○					
9,5 cm/sec	○					○			○			○
19 cm/sec				○				○		○	○	

Sch 3 Bandlaufschalter					
Schaltkontakte	302 304	303 305	305 306	305 307	307 308
Bandlauf	○		○		○
Stopp		○		○	

Sch 4 Spurumschalter																				
Schaltkontakte	401 402	402 404	405 407	407 408	409 410	409 413	410 412	411 412	412 413	414 416	415 417	416 417	420 422	422 424	422 427	423 425	424 428	427 428
Spur 1-4		○	○				○		○	○			○	○		○		○
Spur 2-3		○	○		○	○							○		○	○	○	
Stereo	○			○	○		○	○		○	○			○		○		○
Parallel		○	○										○				○	○

Sch 5 Spannungswähler					
Schaltkontakte	1 4	1 5	2 5	2 6	3 4	3 6
110 V		○		○		
127 V	○					○
220V			○			
245V					○	

Sch 6 Betriebsartenschalter				
Schaltkontakte	601 602	601 603	603 604	615 616
Duoplay		○		
Normal			○	○
Multiplay	○	○		

Sch 1 Aufnahme-/Wiedergabeschalter, Kanal links
Sch 101 Aufnahme-/Wiedergabeschalter, Kanal rechts
Sch 2 Entzerrerschalter
Sch 3 Bandlaufschalter
Sch 4 Spurumschalter
Sch 5 Spannungswähler
Sch 6 Betriebsartenschalter
Sch 7 Lautsprecherschaltbuchse
Sch 107 Lautsprecherschaltbuchse
Sch 8 Kopfhörerschaltbuchse
Sch 9 Netzschalter

Mindestbelastbarkeiten

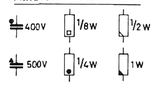

Spannungen gemessen mit Instrument 40.000 Ω/V

DEUTSCHE PHILIPS G.M.B.H., HAMBURG 1
SERVICE-ABT.

Nachdruck nicht gestattet!

Änderungen vorbehalten.

11.67 Serv. 693/3
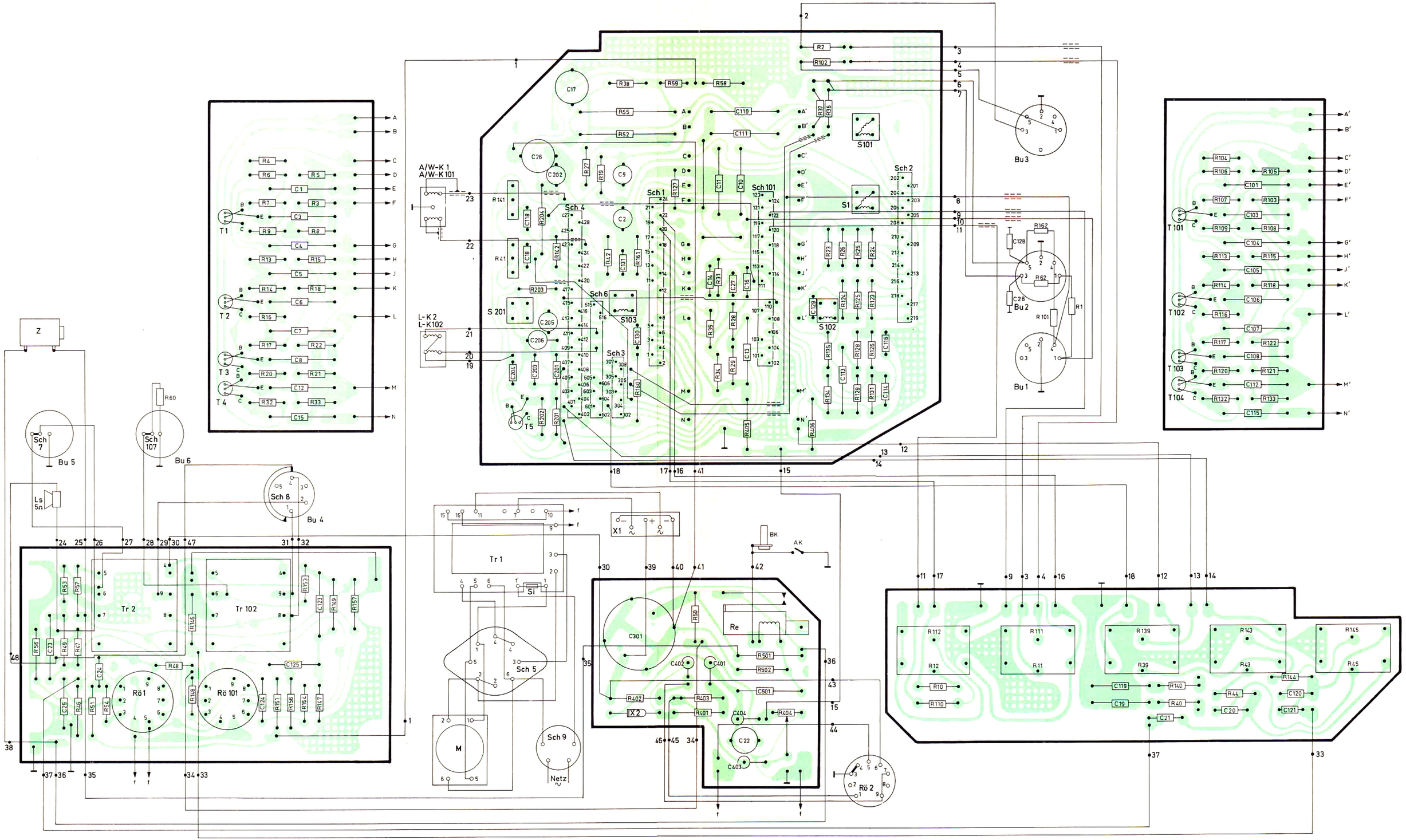
Bestückungsseite